网络连接例程

版本：Rev1.0

日期：2019-05-06

利尔达科技集团股份有限公司
LIERDA SCIENCE & TECHNOLOGY GROUP CO.,LTD

法律声明

控 不 “ ”
后 不 后 不 此
份 本
本 份 南住
份

后
不 后
因

Lierda Science& Technology Group Co., Ltd

文件修订历史

1.0	2019-05-06

Lierda Science& Technology Group Co., Ltd

适用模块型号

1	NB86-G	20×16×2.2 mm
2	NB86-G	20×16×2.2 mm

Lierda Science& Technology Group Co., Ltd

pd au rr t Bn t c0e o""""""

安全须知

份 何

不

本

	录 务
	务 此 此
	录 RF
	份 不 控 SIM 录 性 不 性 后
	控 将将 录 将
	何 录 份 即

Lierda Science& Technology Group Co., Ltd

目 录

.....2

.....3

.....4

.....5

.....6

.....7

1. 8

2. 8

3. 8

4. 控 8

5. 9

5.1. 9

5.2. Demo 以 9

5.3. 9

5.3.1. 9

5.3.2. 控 10

5.4. 10

5.5. 10

6. 11

7. 者 11

8. 11

Lierda Science& Technology Group Co., Ltd

Lierda Science& Tec

1. 简介

Lierda OpenCPU 控 IoT 史 控

控 IoT 史, 不

- Project XX
  - src
    - lib
      - Demo

2. 要点

- 控 控
- 控

3. 实验条件

- 确 Lierda NB86 EVK/NB86-G 细
- USB
- Eclipse

4. 电气连接

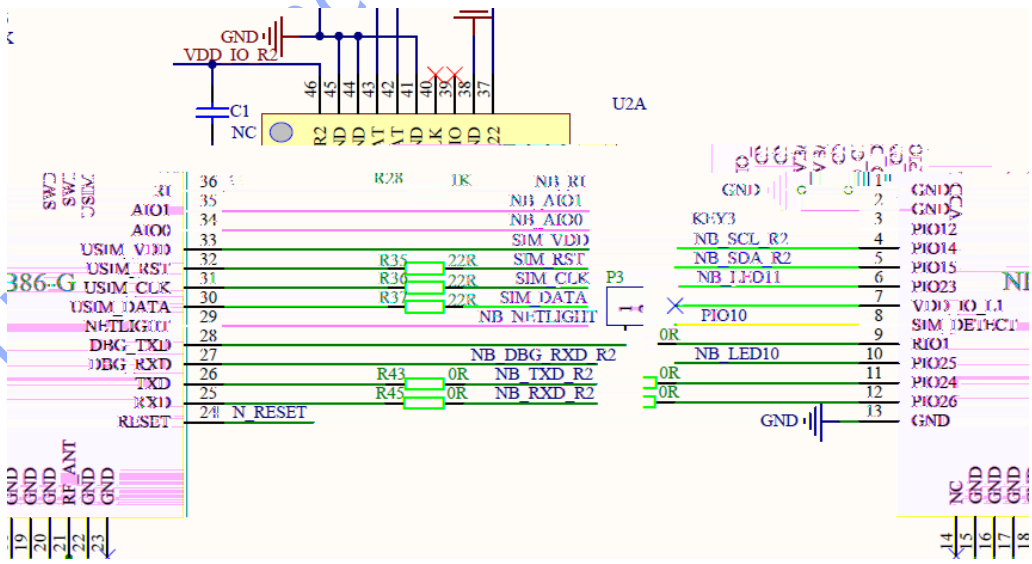

Lierda Science& Technology Group Co., Ltd

5. 实验步骤

5.1. 导入工程

ProjectLedFlashing eclipse Lierda NB-IoT 细 OpenCPU DemoCode

5.2. 打开 Demo 示例代码

Demo 不 以 5-1

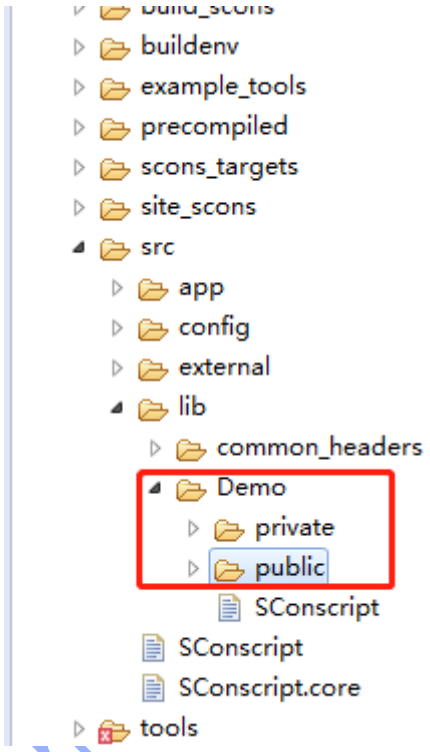

5-1 以

5.3. 例程详解

5.3.1. 涉及库函数及对应头文件

- #include "lierda_module_status.h"

  void lierda_module_status_read(void); //

- 控

  #include "lierda_network_dealwith.h"

NET_PARA_RET lierda_net_local_config_init(struct NET_Local_Para *p_local_para);// 控

void lierda_network_dealwith_task_enable(void);// 控

5.3.2. 网络连接初始化

控 终 以 void NetConnect_Init(void)

5.4. 编译及烧写固件

务 Lierda NB-IoT 细 OpenCPU DemoCode

5.5. 结果呈现

AT 9600 不

```
[17:31:05.491]收←◆
IoT平台连接成功

无FOTA事件发生，可以发数据

[17:31:10.555]收←◆
IoT平台连接成功

无FOTA事件发生，可以发数据

[17:31:15.617]收←◆
IoT平台连接成功

无FOTA事件发生，可以发数据

[17:31:20.679]收←◆
IoT平台连接成功

无FOTA事件发生，可以发数据

[17:31:25.742]收←◆
IoT平台连接成功

无FOTA事件发生，可以发数据

[17:31:30.802]收←◆
IoT平台连接成功

无FOTA事件发生，可以发数据

[17:31:35.867]收←◆
IoT平台连接成功

无FOTA事件发生，可以发数据

[17:31:40.930]收←◆
IoT平台连接成功

无FOTA事件发生，可以发数据
```

Lierda Technology Group Co., Ltd

6. 注意事项

- FOTA
-

7. 参考资料

	OpenCPU	NB86 EVK
	OpenCPU	NB86 EVK

8. 相关文档及术语缩写

不 予

1

]3_″	PD 8/I确 ″	
]4_″	N t c″PD″O n ″ 372aCV″E oocp U aD522U 7″	
]5_″	N t c″PD 8/G M ″	
]6_″	N t c″PD/K V 细C K ″	
]7_″	N t c″PD/K V 细FGO ″	
]8_″	N t c″PD/K V 细 372″ r pE ″	

Lierda Technology Group Co., Ltd

pd au rr t Bn t c0e o″″″